ELECTRIC RIDER STRADDLE STACKER

SL1.5UTS / 1500KG

WWW.HYSTER.COM

STRONG PARTNERS.
TOUGH TRUCKS.™

OVERVIEW

THE HYSTER® Electric Rider Straddle Stacker SL1.5UTS is designed for productivity and flexibility. Simple controls allow easy maneuverability, and advanced technology features help maximize operator performance.

PRODUCTIVITY

- Maintenance-free AC motors
- Multi-function display with BDI and hour meter
- Handle equipped with emergency reversing device
- Auto deceleration function automatically slows the truck when the accelerator pedal is released
- Low speed switch
- Variable speed control
- Easy side battery removal
- Built-in pressure relief valve protects from overload
- Emergency power disconnect switch
- 240Ah traction battery
- Cold storage configuration (optional)
- Narrow leg option
- Adjustable base arms to accommodate pallets and load of multiple sizes

OPTIMUM STRUCTURAL DESIGN

- Low center of gravity enhances stability
- Full free lift mast options for low overhead clearance
- Durable plastic covers
- Adjustable balance caster wheel improves stability

SERVICEABILITY

- Low voltage protection setting prolongs battery life
- CANbus technology reduces wiring complexity and increases reliability
- Simple, electronic components make troubleshooting and servicing more efficient
- Hall effect sensors reduce wear and increase component life

Handle (standard) (left & right handed)

Adjustable straddle legs

One-sided (cold storage)

Two-sided (cold storage)

LOAD CENTER CHART

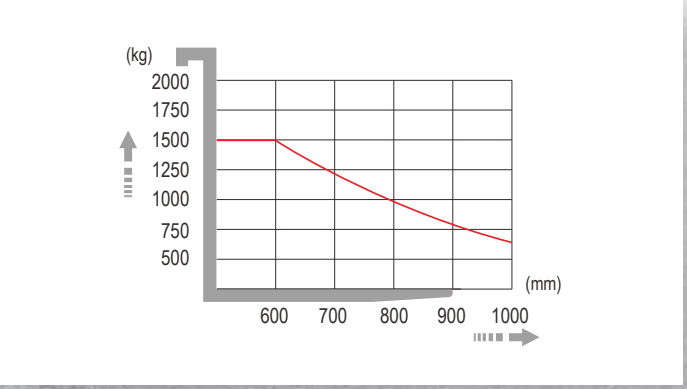

LOAD CAPACITY CHART

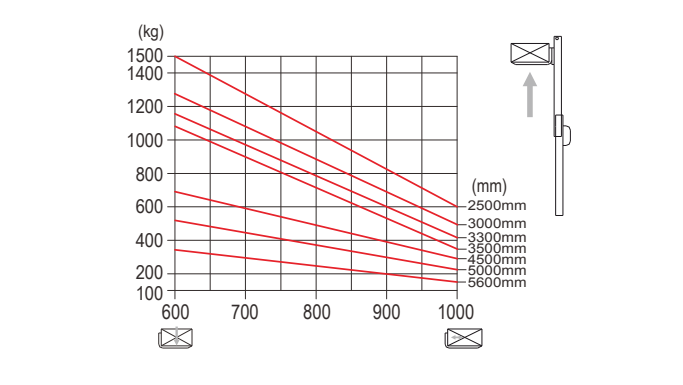

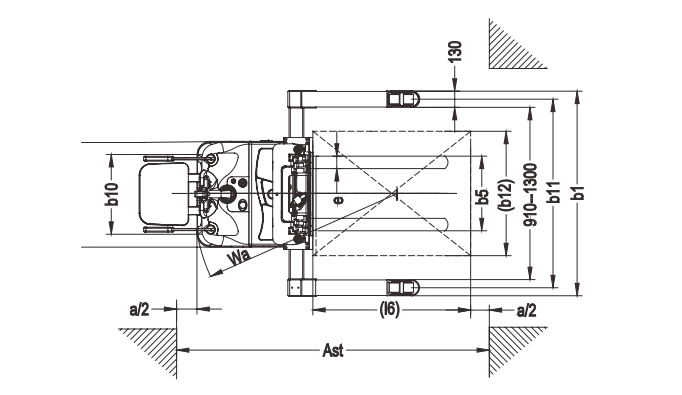

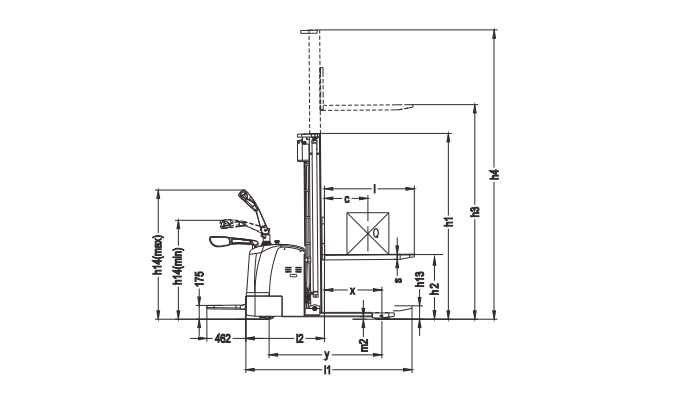

MODEL	MEASUREMENT	SL1.5UTS						
Load capacity	Q (kg)	1500						
Load center distance	c (mm)	600						
Load distance, center of drive axle to fork	x (mm)	697						
Fork height, lowered	h13 (mm)	70						
Wheelbase	y (mm)	1420						
Axle loading, laden front / rear	kg	1440 / 1280						
Axle loading, unladen front / rear	kg	870 / 350						
Tires		Polyurethane						
Tire size, front	mm	Φ250×70						
Tire size, rear	mm	Φ80×84						
Additional wheels (dimensions)	mm	Φ150×60						
Wheels, number front rear (x=driven wheels)		1x+1/4						
Tread, front	b10 (mm)	520						
Tread, rear	b11 (mm)	1040-1430						
Mast height lowered	h1 (mm)	1805	2055	2205	2305	2120	2280	2480
Free lift	h2 (mm)	0	0	0	0	1570	1740	1940
Max. lift height	h3 (mm)	2500	3000	3300	3500	4500	5000	5600
Mast height extended	h4 (mm)	3025	3525	3825	4025	5080	5560	6160
Height of tiller in drive position min. / max.	h14 (mm)	1150 / 1450						
Overall length	l1 (mm)	2020						
Length to face of forks	l2 (mm)	962						
Overall width	b1 (mm)	1170-1560						
Fork dimensions	s / e / l (mm)	40 / 100 / 1070 (1150)						
Width overall forks	b5 (mm)	200-800						
Ground clearance, centre of wheelbase	m2 (mm)	35						
Aisle width for pallets 1000x1200 crossways	Ast (mm)	2560						
Aisle width for pallets 800x1200 lengthways	Ast (mm)	2545						
Turning radius	Wa (mm)	1695						
Drive motor power	kW	1.2						
Lift motor power	kW	3.0						
Sound lever at the driver's ear according to DIN12503	dB (A)	70						
Travel speed, laden / unladen	Km / h	6.5 / 6.7						
Lift speed, laden / unladen	m / s	0.11 / 0.15						
Lowering speed, laden / unladen	m / s	0.12 / 0.12						
Max. gradeability, laden / unladen	%	8/15						
Service brake		Electromagnetic						
Battery voltage, nominal capacity K5	V / Ah	24/240						
Battery weight	kg	220						
Battery dimensions l / w / h	mm	675x254x500						
Service weight (without battery)	kg	1200 / 1225 / 1240 / 1250 / 1300 / 1320 / 1340						

SL1.5UTS PLUG TYPE

A Power plug

F Power plug

G Power plug

I Power plug

MONTACARGAS INNOVADORES DISEÑADOS PARA SATISFACER LAS APLICACIONES MÁS EXIGENTES

Durante más de 80 años, Hyster ha venido satisfaciendo las aplicaciones más exigentes del mundo. Hyster comenzó como fabricante de máquinas de elevación utilizadas en la rigurosa industria maderera del Pacífico Noroeste de los Estados Unidos en la década de 1920. Pocos años después, se inventó el primer montacargas y la marca Hyster rápidamente obtuvo una excelente reputación por su calidad para el uso pesado. Los montacargas Hyster® están diseñados para ayudarlo a reducir sus costos de operación. Cada montacargas que fabricamos— a gasolina, gas LP, diésel y eléctrico— ha sido construido con el propósito de que sobresalga en su aplicación. Cada montacargas también está respaldado por una inigualable red de especialistas.

Red de concesionarios — Nuestra red de concesionarios puede ofrecer la experiencia de gerentes de flotilla, proveedores de repuestos, especialistas en la adquisición de capital y capacitadores. Hyster selecciona cuidadosamente a distribuidores que puedan entender por completo las aplicaciones del cliente, ayudar en la selección del montacargas correcto y proporcionar soporte rápido y confiable.

Piezas — Con piezas de reemplazo genuinas Hyster® y piezas UNISOURCE™ para todas las marcas de montacargas, somos su única fuente de piezas para montacargas. De hecho, ofrecemos más de 2 millones de números de referencia cruzados para la mayoría de las marcas de equipos de manejo de materiales y otros equipos móviles en la planta.

Productos de alquiler — Cuando arrendar o comprar no es una opción práctica, tenemos acceso a más de 14.000 unidades para alquiler a corto y largo plazo. Ayudaremos a mantener su producción de forma rentable.

Departamento de Ingeniería de Productos Especiales (SPED, por sus siglas en inglés) — Materiales diferentes requieren un manejo diferente. Por ese motivo, podemos trabajar con usted para personalizar sus montacargas. Desde luces estroboscópicas hasta horquillas especialmente diseñadas, el SPED tiene las herramientas que lo ayudarán a hacer correctamente el trabajo.

Capacitación para el operador — La capacitación adecuada para operar los montacargas minimiza el riesgo de lesiones causadas por accidentes y aumenta al mismo tiempo la productividad. Hyster ofrece materiales que cumplen con las regulaciones de la OSHA que respaldan la capacitación de operadores calificados.

Servicio — Su concesionario local de Hyster® ofrece un plan de mantenimiento flexible, personalizado e integral en función del entorno de cada operación de montacargas. Los programas de servicio de Hyster ofrecen inspecciones y mantenimiento programados, además de una rápida respuesta de servicio que se envía a su ubicación.

Hyster Company
P.O. Box 7006
Greenville, North Carolina
27835-7006
Part No. SL1.5UTS/BTG
8/2020 Litho in U.S.A.

Visit us online at **www.hyster.com** or call us at **1-800-HYSTER-1**.

Hyster, and STRONG PARTNERS. TOUGH TRUCKS. are registered trademarks in the United States and certain other jurisdictions. Hyster products are subject to change without notice.

Trucks may be shown with optional equipment. © 2020 Hyster Company. All rights reserved.